HVO 50V-OpAmp für DA16-8

(c) C. Meyer 11/2008

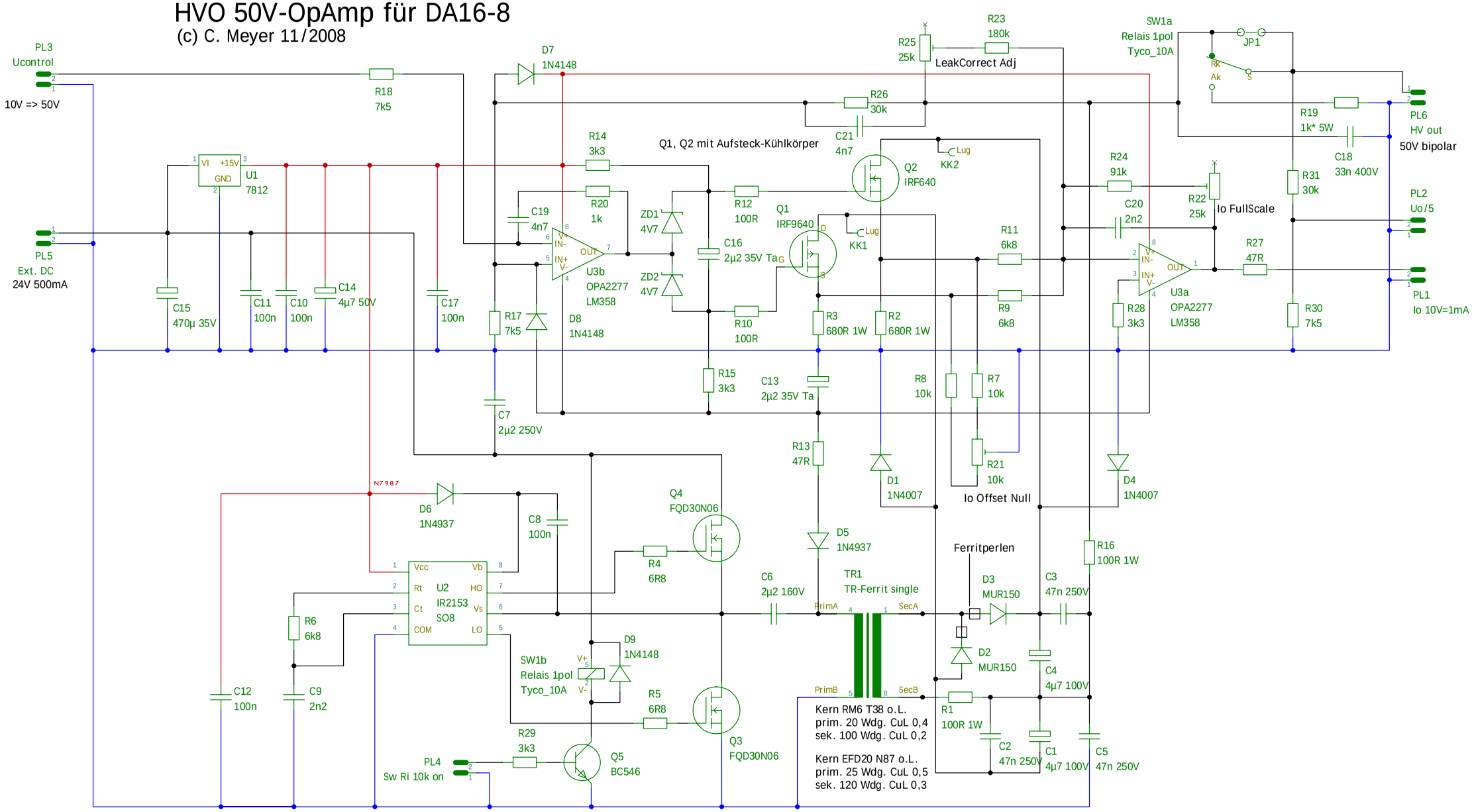

24V-Relais nur für RPG Stabi-Test gebraucht, sonst JP setzen